Electrolux PROFESSIONAL

Vozíky pro přepravu stravy 2-policový servírovací vozík, 1 madlo, 600 mm

POL. #:

MODEL #:

PROJEKT #

SIS #

AIA #



361227 (STR602HV)	Servírovací vozík, 2-policový, s držadlem na jedné straně, 600 mm, max. nosnost 100 kg, V=800mm.

Zkrácená specifikace

Položka č.

Konstrukce z nerez oceli AISI304. Rám ze svařovaných kulatých profilů o prům.25 mm. Bezešvé police s protihlukovou úpravou a dvakrát zahnutými okraji jsou přivařeny k rámu. Madlo na jedné straně je prodloužením konstrukce rámu. 4 otočná kolečka (z toho 2 s brzdou) o prům.125 mm s plastovými nárazníky. Rozměr polic 600x600 mm. Výška 800 mm.Max.celková nostnost: 100 kg rovnoměrně rozloženo.

SCHVÁLENO:

Hlavní funkce a vlastnosti

- Maximální celková nosnost vozíku je 100 kg, rovnoměrně rozloženo.
- Bezešvé, hluk tlumící police s dvakrát zahnutými okraji pro zajištění pevnosti a stability polic. Police jsou pevně přivařeny k rámu vozíku. Žádné ostré hrany.
- Zvýšené okraje polic zabraňují sesunutí a pádu přepravovaných věcí.
- Silné ergonomické madlo je prodlouženou částí nosné konstrukce.
- 4 otočná kolečka Ø125 mm, z toho 2 s brzdou, jsou opatřena plastovým ochrannými kryty proti nárazu.

Konstrukce

- Nerezová konstrukce s leštěním Scotch Brite pro maximální hygienický standard.

Vozíky pro přepravu stravy
2-policový servírovací vozík, 1 madlo, 600 mm

Zepředu

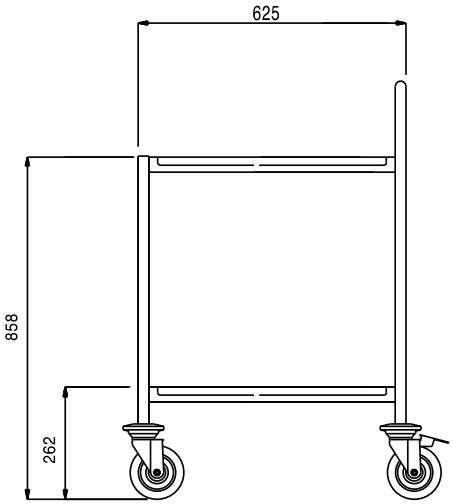

Boční

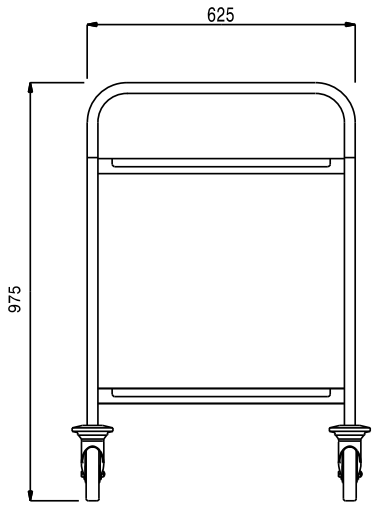

Shora

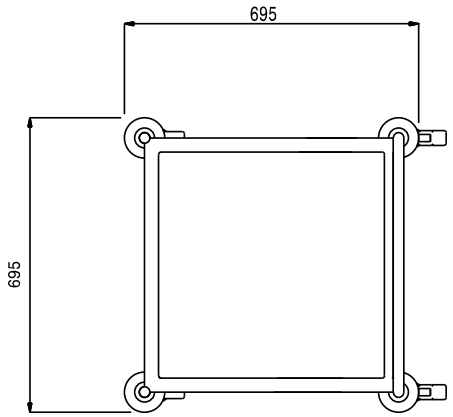

Hlavní informace

Vnější rozměry, Šířka 361227 (STR602HV)	695 mm
Vnější rozměry, Hloubka	695 mm
Vnější rozměry, Výška	975 mm
Netto váha:	18 kg
Průměr kolečka:	Ø 125
Rozměr polic:	600x600 mm
Počet polic:	2

Společnost si vyhrazuje právo provádět změny v produktech bez předchozího upozornění. Všechny informace byly správné v době tisku.

2026.11.19